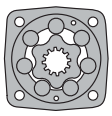

MOTORBREMSE SW500B350V
MOTOR BRAKE SW500B350V

ANWENDUNG

- Förderbänder
- Radantriebe
- Rotatoren
- Winden
- Pendelantriebe
- Türöffner
- u.a.

APPLICATION

- Conveyors
- Wheel drives
- Rotators
- Winches
- Swing drives
- Door openers
- etc.

TECHNISCHE DATEN
TECHNICAL DATA

Typ Type		SW500B350V
Schluckvolumen Displacement	cm³/U ccm/rev [in³/rev]	475,3 [29.00]
Max. Drehzahl Max. Speed U/min RPM	Dauerbetrieb Continuous	16
	Int. * Int. *	25
Max. Drehmoment Max. Torque daNm [lb-in]	Dauerbetrieb Continuous	82,0 [7260]
	Int. * Int. *	95,0 [8420]
Max. Leistungsabgabe Max. Output kW [HP]	Dauerbetrieb Continuous	0,9 [1.3]
	Int. * Int. *	2,4 [3.3]
Max. Druckgefälle Max. Pressure drop bar [PSI]	Dauerbetrieb Continuous	125 [1800]
	Int. * Int. *	145 [2100]
Max. Ölstrom Max. Oil flow l/min lpm [GPM]	Dauerbetrieb Continuous	8 [2.0]
	Int. * Int. *	12 [3.0]
Max. Rücklaufdruck ohne Leckölleitung oder in der Leckölleitung Max. Return pressure without drain line or in drain line	bar [PSI]	100 [1450]
Min. Anlaufmoment bei max. Druckgefälle Min. Statring torque at max. pressure drop daNm [lb-in]	Dauerbetrieb Continuous	72 [6400]
	Int. * Int. *	75 [6650]
Min. Drehzahl ** Min. Speed ***	U/min RPM	5
Statisches Moment der Bremse Static torque of the brake	daNm [lb-in]	164 [14515]
Entlastungsdruck ±10% Release pressure ±10% bar [PSI]	Initial Initial	25 - 28 [363 - 406]
	Voll Full	31 [450]
Max. Steuerungsdruck Max. steering pressure	bar [PSI]	245 [3533]
Max. Druck Leckölraum (Bremse) Max. pressure in drain space (Brake)	bar [PSI]	0,5 [7]
Aufsteuerverhältnis Ventil Pilot ratio for the valve		4,25:1

Schaltzeichen
Graphic symbol

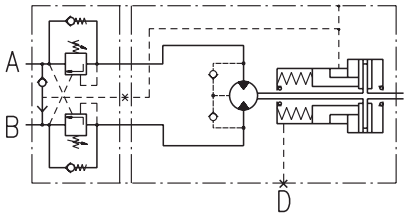

* Intermittierend: Betrieb max. 10% pro Minute
** Für Drehzahlen kleiner der min. Drehzahl sprechen Sie uns bitte an
*** Das statische Moment wir bei einem Betriebsdruck von 0 bar [0 PSI erreicht.

- Intermittierende Druckgefälle und Ölströme dürfen nicht gleichzeitig erreicht werden.
- Minimale Viskosität 13 mm²/s [70 SUS] bei 50 °C [122 °F]
- Maximale Öltemperatur während des Betriebs 82 °C [180 °F]
- Die Lebensdauer der Motoren kann erhöht werden, wenn die Antriebswelle 10-15 Minuten vor voller Belastung frei läuft.

* Intermittent: Working max. 10% per minute
** For speeds lower than given, please consult us.
*** Static torque is obtained at a working pressure of 0 bar [0 PSI]

- Int. speed and pressure should not occur simultaneously.
- Recommended min. oil viscosity 13 mm²/s [70 SUS] at 50 °C [122 °F]
- Recommended max. system operating temperature is 82 °C [180 °F]
- To assure optimum motor life fill with fluid prior to loading and run at moderate load and speed for 10-15 minutes.

BESTELLCODE
ORDER CODE

SW	1	2	3	4	5	6

1.	Schluckvolumen Displacement
500	475,3 cm³/U ccm/rev. [29.00 in³/rev]

2.	Bremse / Typ Brake / type
B350	Mit Bremse Typ 350 With brake type 350

3.	Abtriebswelle (Zul. Momentabgabe darf nicht überschritten werden) Shaft (Permissible output torque should not be exceeded)
frei omit	Verzahnt, 17 Zähne Pitch Splined, 17T pitch

4.	Ventil Valve
V	Mit Ventil With valve

5.	Sonderausführungen Special features
P	Lackiert (Farbe auf Anfrage) Paint (colour on request)
PC	Korrosionsschutzfarbe (Farbe auf Anfrage) Corrosion protected paint (colour on request)
PS	Speziallackierung (Anschlussflächen blank / Farbe auf Anfrage) Paint (non painted feeding surfaces / colour on request)
PCS	Korrosionsschutzfarbe Spezial (Anschlussflächen blank / Farbe auf Anfrage) Corrosion prot. paint special (non painted feeding surfaces / on request)

6.	Design Serie Design series
frei omit	Betriebsspezifisch Factory specified

EINBAUMAß
DIMENSION

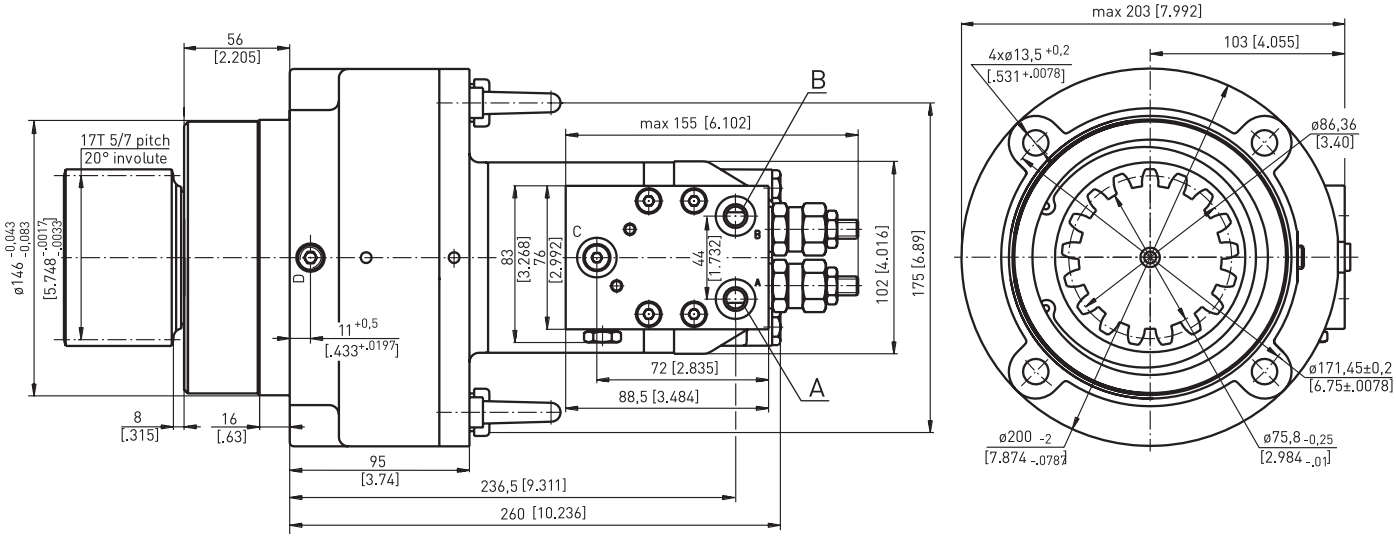

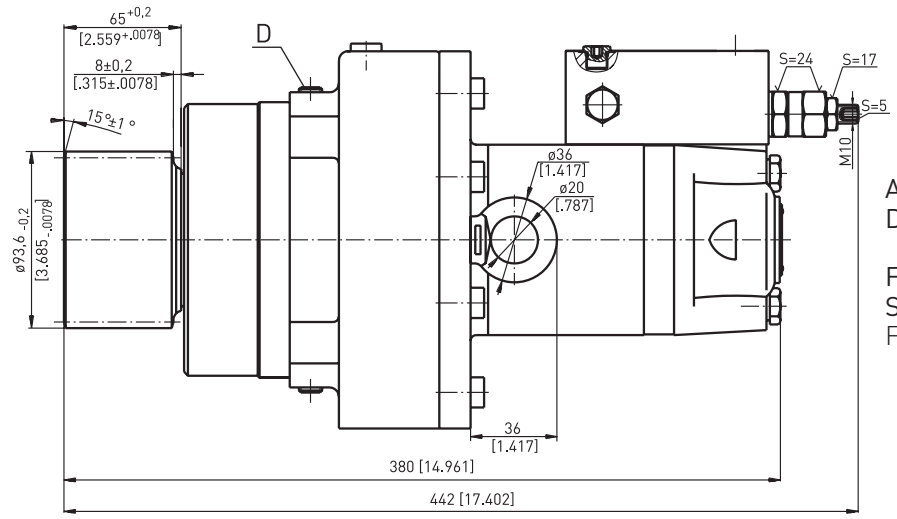

A,B: 7/16-20 UNF
D: 1/4-18 NPTF

Für andere Anschlussgewinde sprechen Sie uns bitte an.
For other port threads, please contact us.

WEITERE TECHNISCHE INFORMATIONEN
FURTHER TECHNICAL INFORMATION

Zulässige Wellenbelastung SW
Permissible shaft load SW

Die Kurve gilt für eine B10-Lebensdauer (ISO281) der Lager von 3000 Stunden bei 40 U/min.

The Curve applies to a B10 bearing life (ISO281) of 3000 hours at 40 RPM.

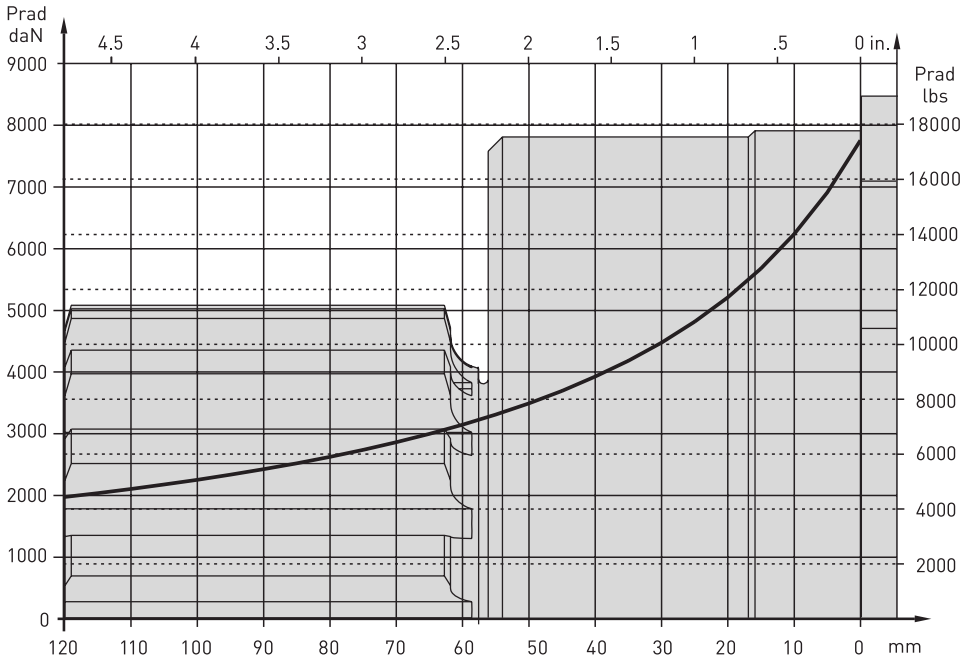
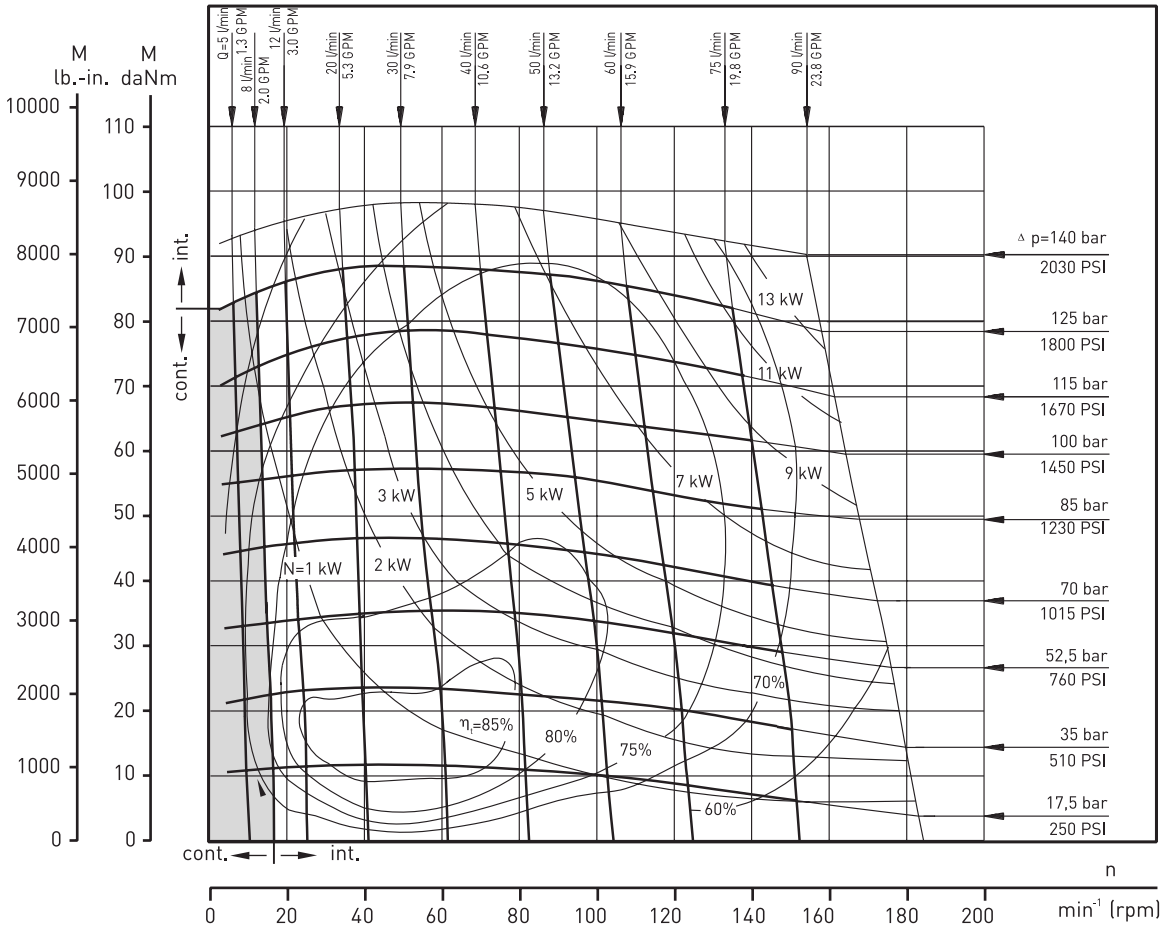
LEISTUNGSDIAGRAMM
FUNCTION DIAGRAM